СОВЕТЫ ДЛЯ КОМПЛЕКТАЦИИ ПРОТИВОТЕЧЕНИЙ ASTRAL

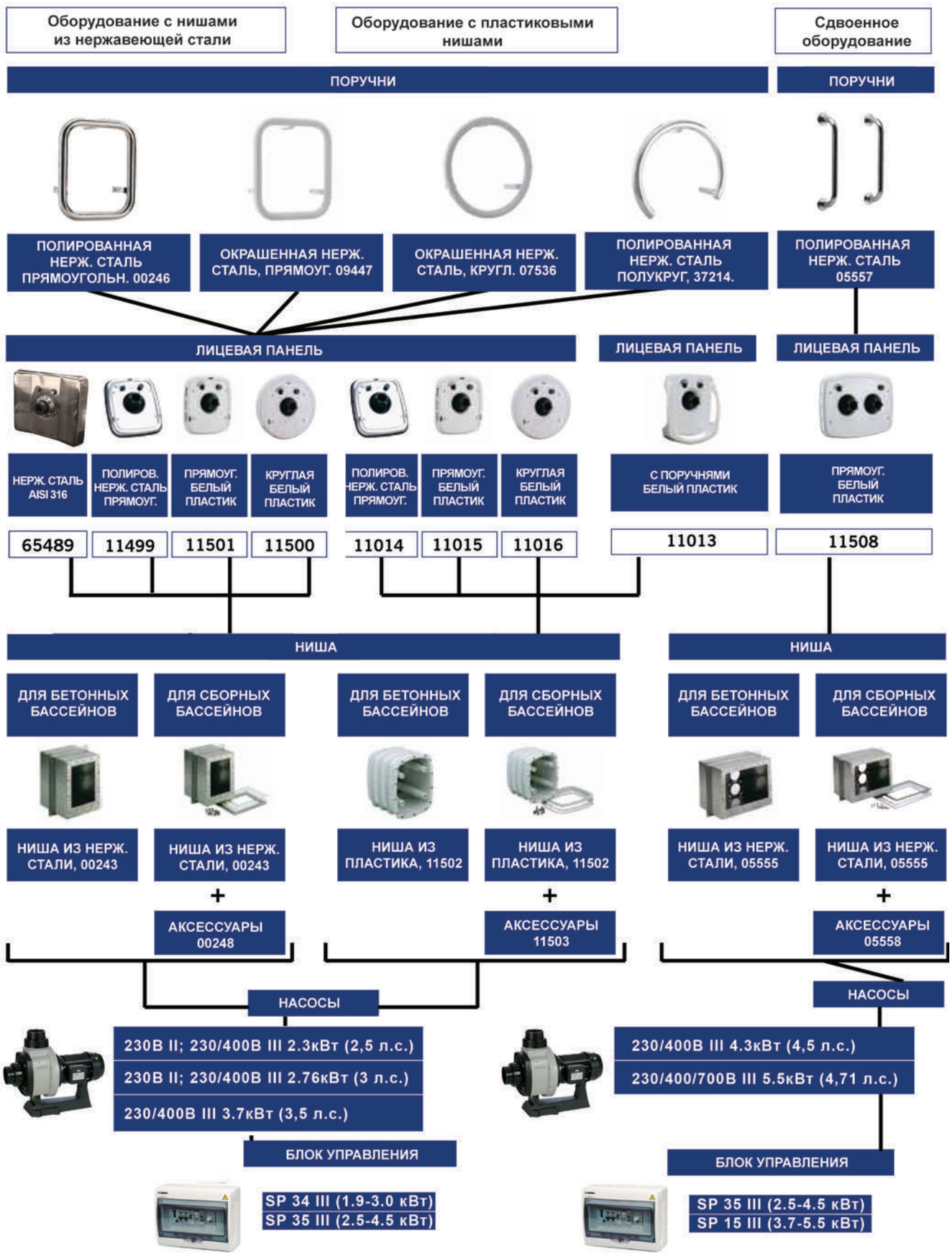

УСТРОЙСТВА ПРОТИВОТЕЧЕНИЯ ASTRAL

Арт. 11502	Закладная противотечения пластик
Арт. 11503	Фланцевый комплект противотечения под пленку
Арт. 11014	Лицевая панель противотечения нерж.сталь
Арт. 11015	Лицевая панель противотечения пластик прямоугольная
Арт. 11016	Лицевая панель противотечения пластик круглая
Арт. 00246	Поручень противотечения нерж.сталь, прямоугольный
Арт. 00247	Массажный шланг
Арт. 09447	Поручень противотечения нерж.сталь, белый, прямоугольный
Арт. 07536	Поручень противотечения нерж.сталь, белый круглый
Арт. 37214	Поручень противотечения нерж.сталь, полукруг
Арт. 45618	Лицевая панель противотечения Marlin XS
Арт. 65489	Лицевая панель противотечения из полированной нерж. стали AISI 316

11014

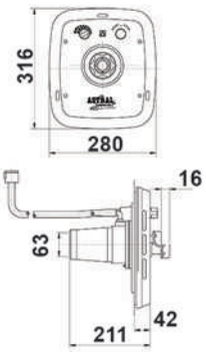

00246

11015

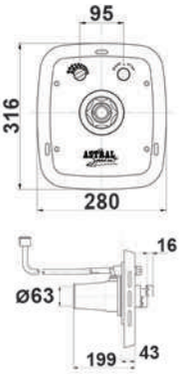

11016

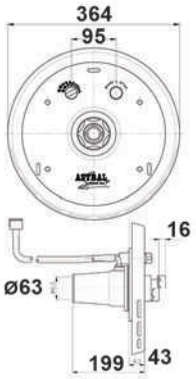

09447

11502

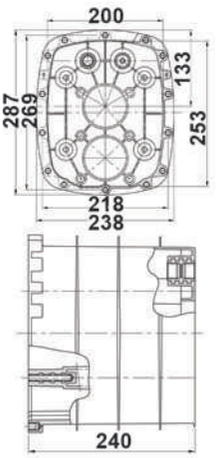

45618

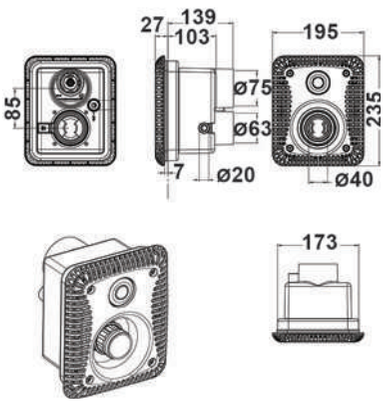

11503

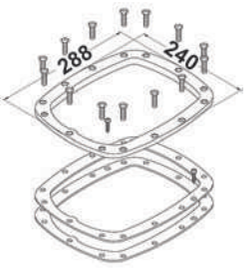

65489

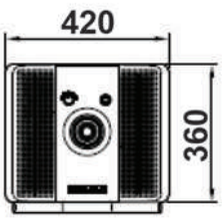

00247

07536

37214

УСТРОЙСТВА ПРОТИВОТЕЧЕНИЯ KRIPSOL

Арт. JSL 40.B	Устройство противотечения K-JET SENA 44 м³/час 1F, 2.3 кВт
Арт. JSL 41.B	Устройство противотечения K-JET SENA 44 м³/час 3F, 2.3 кВт
Арт. JSL 45.B	Устройство противотечения K-JET SENA 48 м³/час 1F, 2.76 кВт
Арт. JSL 46.B	Устройство противотечения K-JET SENA 48 м³/час 3F , 2.76 кВт
Арт. JSL 70.B	Устройство противотечения K-JET SENA 63 м³/час, 3.26 кВт
Арт. JSL 78.B	Устройство противотечения K-JET SENA 67 м³/час, 4.04 кВт
Арт. JSL 88.B	Устройство противотечения K-JET SENA 78 м³/час, 4.71 кВт
Арт. JCL 40.B	Устройство противотечения K-JET CALLIPSO 40 м³/час 1F, 2.3 кВт
Арт. JCL 41.B	Устройство противотечения K-JET CALLIPSO 40 м³/час 3F, 2.3 кВт
Арт. JCL 45.B	Устройство противотечения K-JET CALLIPSO 48 м³/час 1F, 2.76 кВт
Арт. JCL 46.B	Устройство противотечения K-JET CALLIPSO 48 м³/час 3F, 2.76 кВт
Арт. JCL 70.B	Устройство противотечения K-JET CALLIPSO 63 м³/час, 3.26 кВт
Арт. JCL 78.B	Устройство противотечения K-JET CALLIPSO 67 м³/час, 4.04 кВт
Арт. JCL 88.B	Устройство противотечения K-JET CALLIPSO 78 м³/час, 4.71 кВт

Встроенные устройства противоточения K-JET легко установливается. В устройстве можно регулировать силу потока воды и дополнительное всасывание воздуха, все на форсунке диаметром 40 мм, которую можно регулировать по направлению.

Комплектация:
- противоточную форсунку 40 мм (регулирование вода – воздух)
- лицевую панель – привлекательный дизайн
- проход через стену бассейна
- насос
- электропневматическое включение и включение с защитным элементом
- фитинги: 1шт шаровый кран 90 мм, 1шт шаровый кран 75 мм, 1 шт переход 90-75 x 63 мм, 1шт угол 90° 75 мм, 2 шт угол 90° 90 мм

K-JET SENA

K-JET CALIPSO

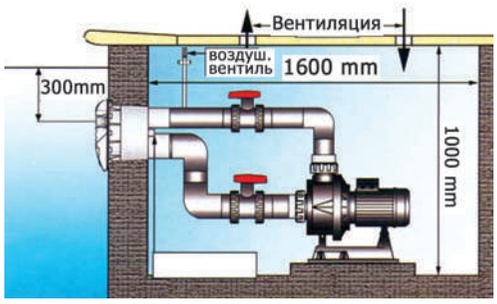

НИШИ ПРОТИВОТЕЧЕНИЙ

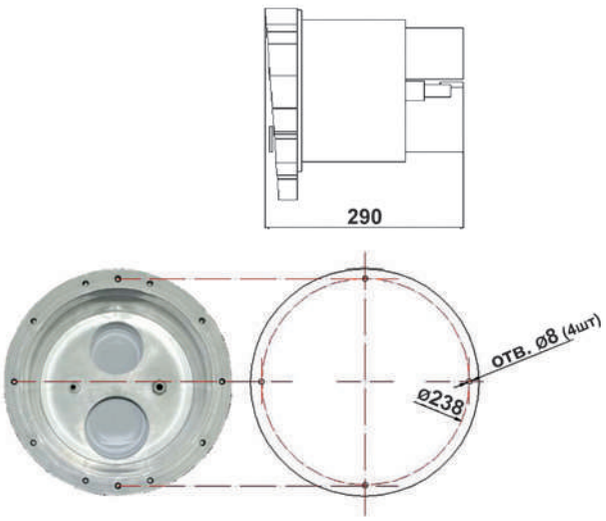

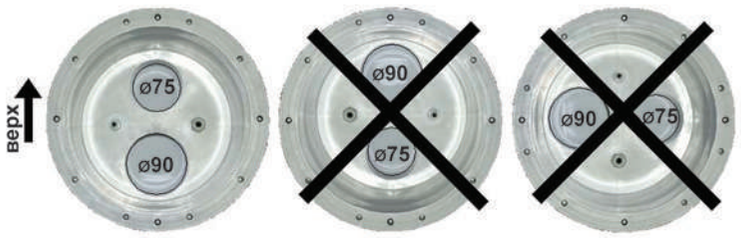

Арт. JSH2.B	Ниша противотечения K-JET , бетон
Арт. JSL2.B	Ниша противотечения K-JET , пленка
Арт. JS1.B	Лицевая панель противотечения K-JET Sena
Арт. JC1.B	Лицевая панель противотечения K-JET Callipso
Арт. JS2.B	Массажный шланг K-JET
Арт. KCH.B	Комплект форсунки противотечения, бетон
Арт. KCP.B	Комплект форсунки противотечения, полипропилен
Арт. KCL.B	Комплект форсунки противотечения под пленку (пневмокнопка, воздухорегулятор, забор воды, форсунка)

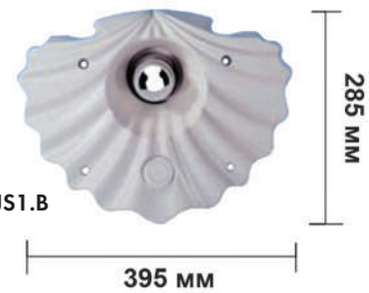

JS1.B

JS2.B

JSH2.B / JSL2.B

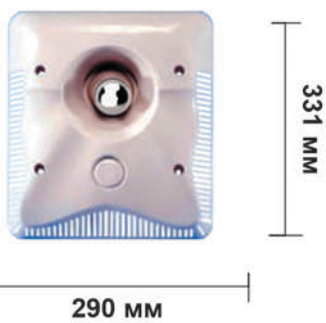

JC1.B

BCP.B

KCL.B

KCH.B

УСТРОЙСТВА ПРОТИВОТЕЧЕНИЯ PAHLEN

	Противотечение Jet Swim 1200 – 54 м³/ч, 400 В, 2,2 кВт
	Противотечение Jet Swim 2000 – 78 м³/ч, 400 В, 4 кВт

Противоточные устройства изготовлены из бронзовых закладных элементов и нержавеющей лицевой части.

Jet Swim 1200

С потоком 900 л/мин отличный помощник в улучшении техники плавания и физической формы.
Jet Swim включается одной кнопкой на лицевой панели. Поток регулируется с помощью поворота лицевой панели. Возможны три режима работы. Два варианта скорости потока и один вариант подмеса воздуха.

Jet Swim 2000

Уникальный противоток с множеством настроек. Поток 1300 л/мин
позволяет значительно улучшить физическую подготовку и технику плавания. Jet Swim включается одной кнопкой на лицевой панели. Плавная регулировка скорости, направления потока, подмеса воздуха также легко производится с лицевой панели.

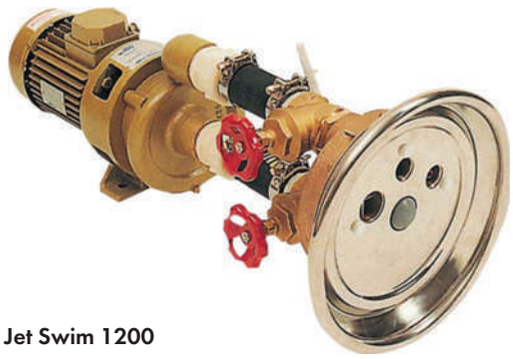

Jet Swim 1200

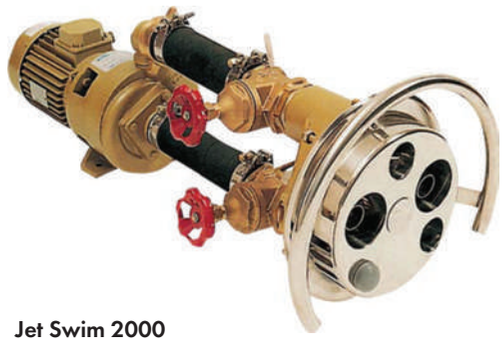

Jet Swim 2000

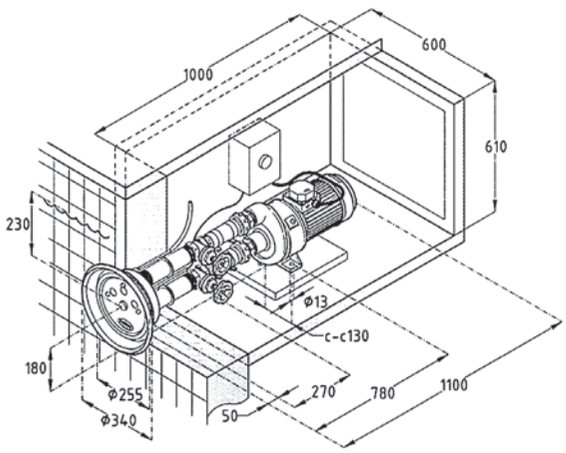

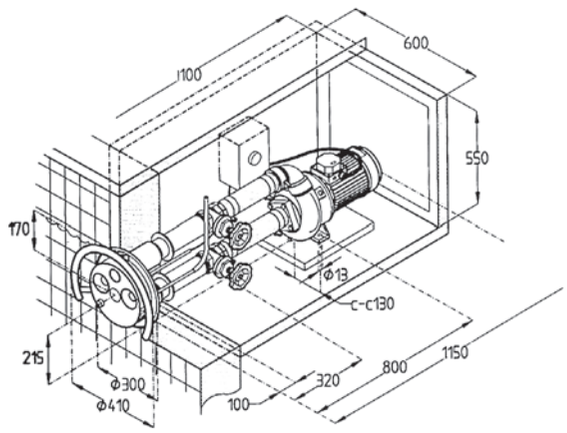

Арт. 1301200	**Закладной элемент + лицевая панель противотечения Jet Swim 1200 (бронза + нерж. сталь)**
Арт. 1301220	**Комплект фитингов для противотечения Jet Swim 1200 под лайнер**
Арт. 1301280-01	**Насос для противотечения Jet Swim 1200, 2,2 кВт, производительность 54 м³/час**
Арт. 1301290	**Пускатель для противотечения Jet Swim 1200**
Арт. 1302000	**Закладной элемент + лицевая панель противотечения Jet Swim 2000 бронза + нерж. сталь)**
Арт. 1302020	**Комплект фитингов для противотечения Jet Swim 2000 под лайнер**
Арт. 1302080-01	**Насос для противотечения Jet Swim 2000, 4,0 кВт, производительность 78 м³/час**
Арт. 1302090	**Пускатель для противотечения Jet Swim 2000**

УСТРОЙСТВА ПРОТИВОТЕЧЕНИЯ FITSTAR

	Противотечение Taifun, 230 / 400 В, 2,6 кВт
	Противотечение Taifun Duo 230, / 400 В, 2,6 кВт
Арт. 7980050	Фланцевый комплект противотечений Taifun и Taifun Duo
Арт. 7986050	Фланцевый комплект противотечений Taifun и Taifun Duo для литых чаш
Арт. 7620020	Окончательный комплект противотечения Taifun (лицевая панель исполнение нерж.сталь + насос 2,6 кВт/400В, пусковая мощность 3,4 кВт/5,8А, производительность 1050 л/мин + пускатель 5,8А)
Арт. 7640020	Окончательный комплект противотечения Taifun Duo (лицевая панель исполнение нерж. сталь + насос 2,6 кВт/400В, пусковая мощность 3,4 кВт/5,8А, производительность 1050 л/мин + пускатель 5,8А)
Арт. 7991020	Штурвал противотечения Taifun
Арт. 8552050	Массажный шланг для противотечения Taifun Duo
Арт. 7280050	Консоль для насоса противотечения типа Taifun

Taifun и Taifun Duo

Устройство противотечения от ведущего немецкого производителя оборудования для бассейнов Hugo Lahme.

В комплект для монтажа необходимы:
Закладной элемент + окончательный комплект противотечения

Дополнительно предлагаются: поручень, консоль для насоса с виброоснованиями, комплект фланца и уплотнения для монтажа в пленочных бассейнах.

Окончательный комплект состоит из присоединительной арматуры с накладкой из нержавеющей стали А4, пневматического или сенсорного выключателя, а также регулятора подмеса воздуха и расхода. Направление форсунки регулируется. Существует возможность установки арматуры – в зависимости от толщины слоя штукатурки – с регулированием до 35 мм. Кроме того, в комплект входит насос из литой оловянно-цинковой бронзы, пневмоблок (защита IP 65) с 5-метровым шлангом или сенсорный блок (защита IP 65) с 5-метровым шлангом.

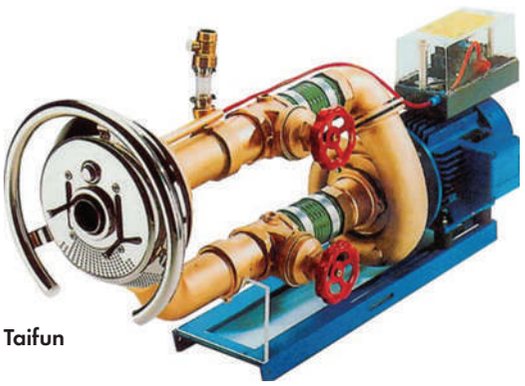

Taifun

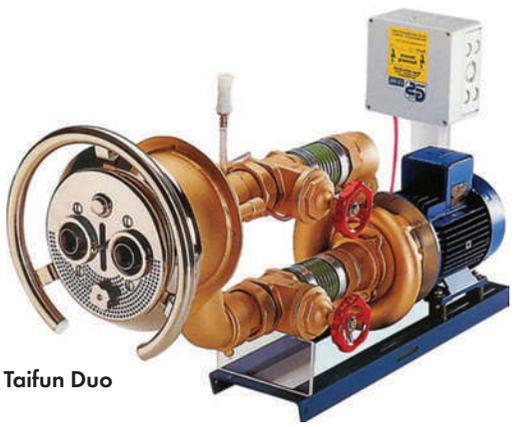

Taifun Duo

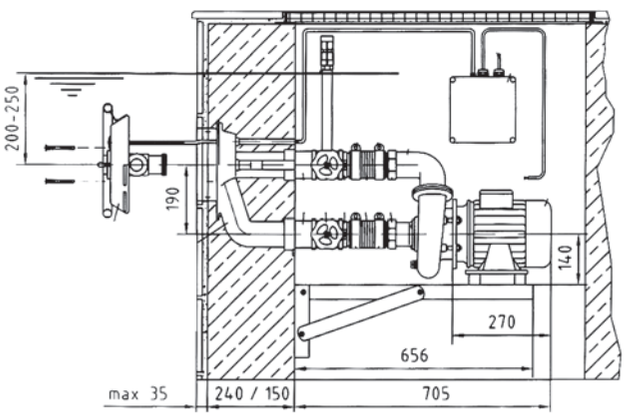

7991020

7280050

Арт. 7611550	Закладная противотечения Taifun 150 мм для бетонных и пленочных бассейнов, внутренние резьбы 2,5″
Арт. 7614050	Закладная противотечения Taifun 165 мм для литых чаш, внутренние резьбы 2,5″
Арт. 7610050	Закладная противотечения Taifun 240 мм для бетонных и пленочных бассейнов, внутренние резьбы 2,5″
Арт. 7613050	Закладная противотечения Taifun Duo 240 мм для бетонных и пленочных бассейнов, внутренние резьбы 2,5″

7611550

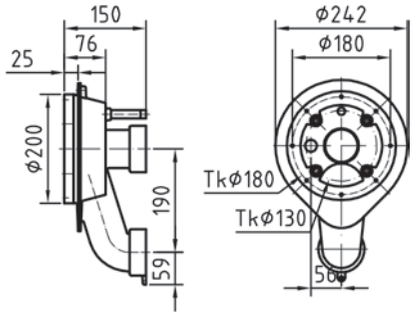

7614050

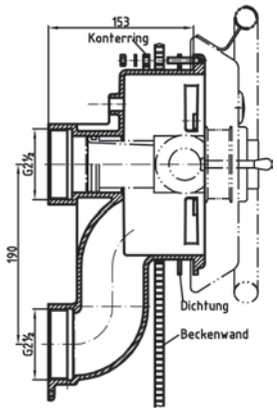

7610050

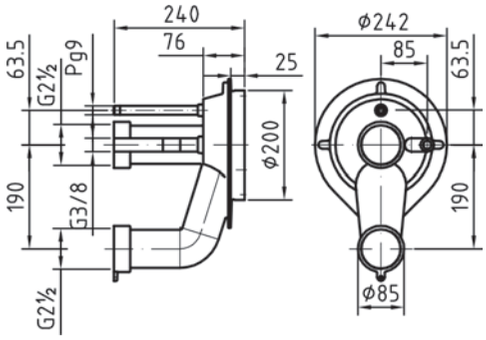

7613050

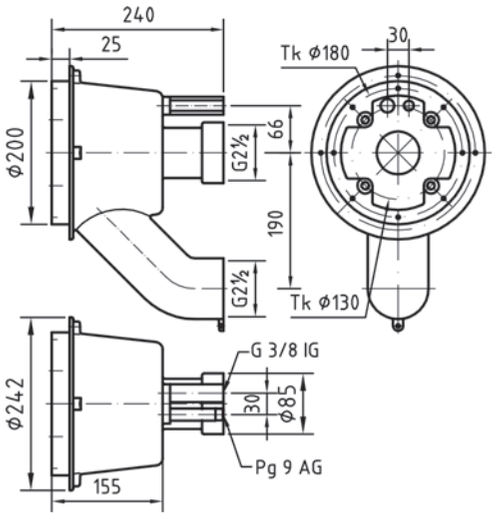

УСТРОЙСТВА ПРОТИВОТЕЧЕНИЯ SHPECK PUMPEN

Арт. 30020	Устройство противотечения Badu-Jet Super Sport 75м3/ч, 400V

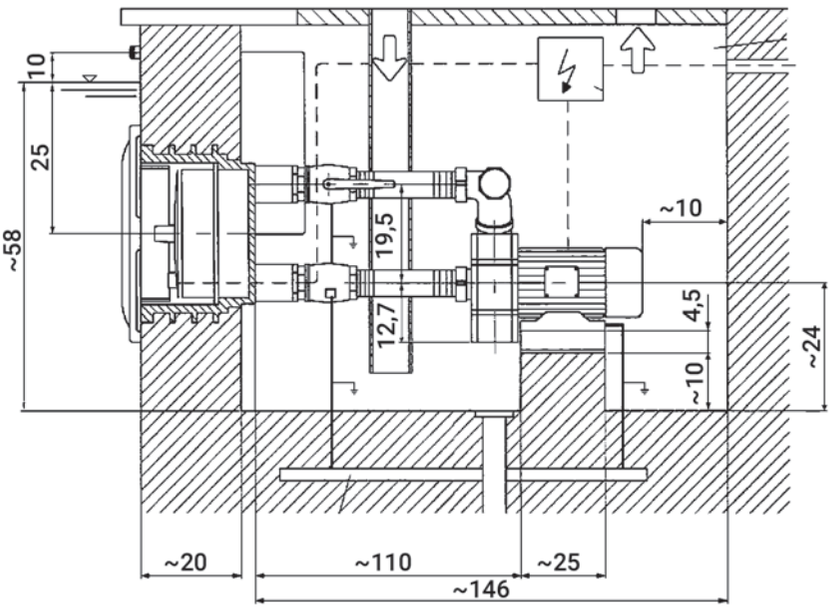

НАВЕСНЫЕ УСТРОЙСТВА ПРОТИВОТЕЧЕНИЯ FITSTAR

Арт. 7805090	Навесное противотечения пластиковое с одним соплом (2,6 кВт/400В, пусковая мощность 3,4 кВт/5,8А, производительность 1000 л/мин, в комплекте с пускателем) *не подходит для переливных бассейнов*
Арт. 7806090	Навесное противотечения пластиковое с одним соплом (1,5 кВт/230В, пусковая мощность 2,0 кВт/9,7А, производительность 700 л/мин, в комплекте с пускателем) *не подходит для переливных бассейнов*
Арт. 7808090	Навесное противотечения пластиковое на два сопла (2,6 кВт/400В, пусковая мощность 3,4 кВт/5,8А, производительность 1000 л/мин, в комплекте с пускателем) *не подходит для переливных бассейнов*

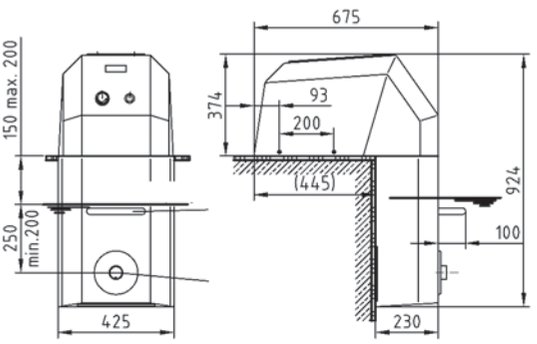

7805090 / 7806090

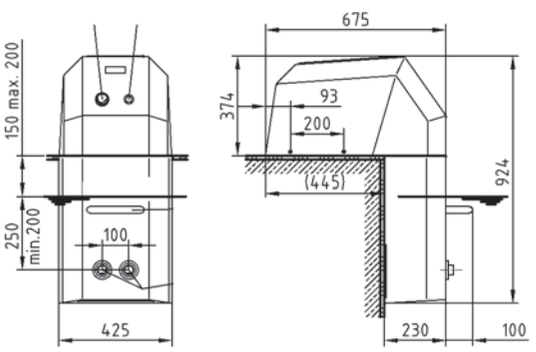

7808090

АЭРОМАССАЖНЫЙ ЛЕЖАК

	Лежак аэроромассажный (под бетон) двухполосный, длинна 1500 труба 100х50 мм
	Лежак аэроромассажный (под пленку) однополосный, длинна 1500 ширина 360 мм

Аэромассажный лежак изготовлен из стали AISI 304. Остальная конструкция из цинкованной стали. Нержавеющая часть травлена и полирована. Для пленочного бассейна фланец уплотнен только пленкой. Лежак сконструирован так, чтобы можно было у каждой части регулировать количество подводимого воздуха.

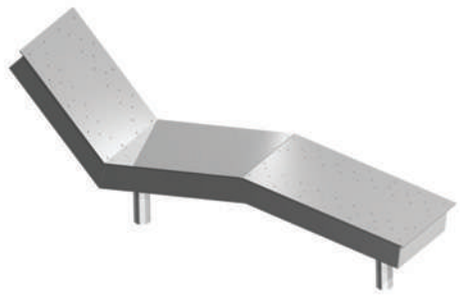

БЛАУЭРЫ

Арт. 30010	Блауэр прерывистого хода 230 В, присоединение муфта 50 мм – максимальное время хода 30 мин
Арт. 300142	Блауэр HPE 0,4кВт 80 м³/час,230В
Арт. 300143	Блауэр HPE 0,85кВт 145 м³/час,230В
Арт. 300150	Блауэр HPE 1,3кВт 130 м³/час,230В
Арт. 300145	Блауэр HPE 1,5кВт 210 м³/час,230В
Арт. 300146	Блауэр HPE 1,6кВт 210 м³/час,400В
Арт. 300147	Блауэр HPE 2,2кВт 318 м³/час,400В
Арт. 300148	Блауэр HPE 3кВт 318 м³/час,400В

Блауэр прерывистого хода

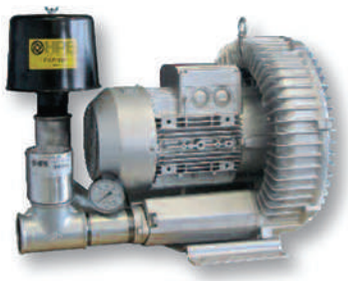

Блауэр HPE

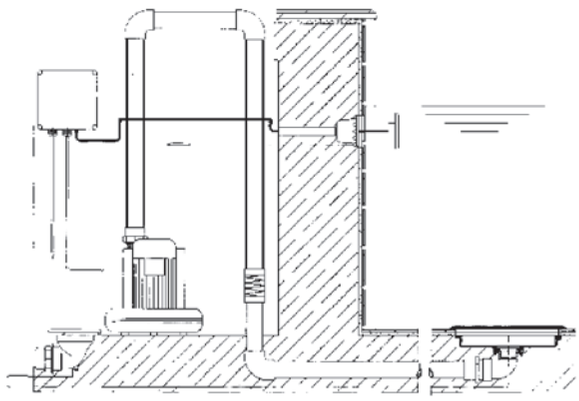

Арт. SKS 80 M.B	Блауэр Kripsol 0,4 кВт, 230В, 84 м³/час
Арт. SKH 144 M.B	Блауэр Kripsol 0,75 кВт, 230В, 144 м³/час
Арт. SKH 250 M.B	Блауэр Kripsol 1,1 кВт, 230В, 216 м³/час
Арт. SKH 251 M.B	Блауэр Kripsol 1,5 кВт, 230В, 216 м³/час
Арт. SKS 80 T1.B	Блауэр Kripsol 0,4 кВт, 400В, 84 м³/час, 3F
Арт. SKS 140 T1.B	Блауэр Kripsol 0,75 кВт, 400В, 144 м³/час, 3F
Арт. SKH 250 T1.B	Блауэр Kripsol 1,3 кВт, 400В, 216 м³/час, 3F
Арт. SKH 251 T1.B	Блауэр Kripsol 1,75 кВт, 400В, 216 м³/час, 3F
Арт. SKH 300 T1.B	Блауэр Kripsol 2,2 кВт, 400В, 312 м³/час, 3F
Арт. SKH 301 T1.B	Блауэр Kripsol 3,4 кВт, 400В, 312 м³/час, 3F
Арт. SKS 475 T1.B	Блауэр Kripsol 5,5 кВт, 400В, 552 м³/час, 3F
Арт. SKS 550 T1.B	Блауэр Kripsol 7,5 кВт, 400В, 552 м³/час, 3F
Арт. SKS 1000 T1.B	Блауэр Kripsol 13 кВт, 400В, 1134 м³/час, 3F

Блауэр SKS, SKH

ВАКУУМ

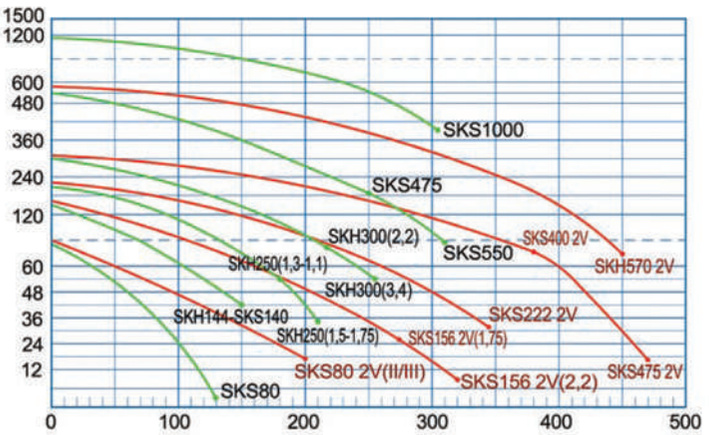

ДАВЛЕНИЕ

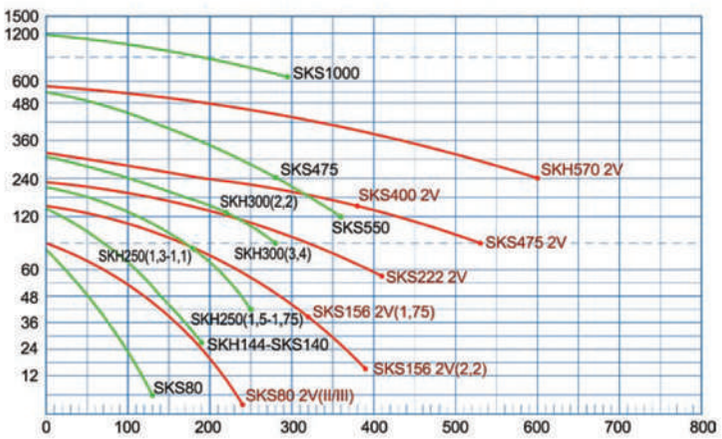

Арт. 300159	Дополнительный всасывающий фильтр для блауэра, присоединение 1.5″
Арт. 300160	Дополнительный всасывающий фильтр для блауэра, присоединение 2″
Арт. 300156	Глушитель шума, присоединение 1 1/4″
Арт. 300164	Глушитель шума, присоединение 1 1/2″
Арт. 300161	Глушитель шума, присоединение 2″
Арт. 300157	Обратный клапан, присоединение 1 1/4″
Арт. 300169	Обратный клапан, присоединение 1 1/2″
Арт. 300162	Обратный клапан, присоединение 2″

300160

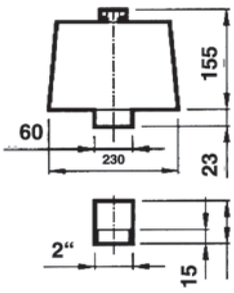

300161

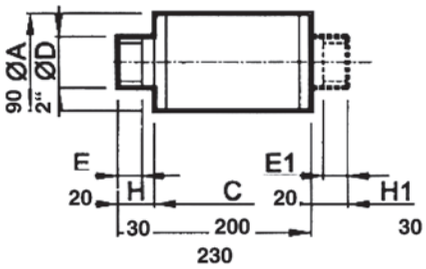

300162

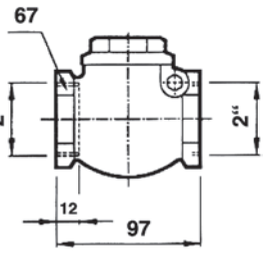

Арт. 8696050	Комплект закладных гидромассажной стенки Standard на 2 форсунки (2 прохода под гидромассажные форсунки + проход под заборное устройство + закладная пневмокнопки), глубина закладных 240 мм
Арт. 8697020	Окончательный комплект гидромассажной стенки Standard на 2 форсунки под бетон (лицевые панели форсунок, заборного устройства, пневмокнопки исполнение нерж.сталь + насос 0,5 кВт/230В + пускатель насоса)
Арт. 8699020	Окончательный комплект гидромассажной стенки Standard на 2 форсунки под лайнер (лицевые панели форсунок, заборного устройства, пневмокнопки исполнение нерж.сталь + насос 0,5 кВт/230В + пускатель насоса)
Арт. 8698020	Окончательный комплект гидромассажной стенки Standard на 2 форсунки для литых чаш(лицевые панели форсунок, заборного устройства, пневмокнопки исполнение нерж. сталь + насос 0,5 кВт/230В + пускатель насоса)
Арт. 8669950	Фланцевый комплект гидромассажной стенки Standard на 2 форсунки под лайнер
Арт. 8696150	Комплект закладных гидромассажной стенки Standard на 4 форсунки (4 прохода под гидромассажные форсунки + проход под заборное устройство + закладная пневмокнопки), глубина закладных 240 мм
Арт. 8697120	Окончательный комплект гидромассажной стенки Standard на 4 форсунки под бетон (лицевые панели форсунок, заборного устройства, пневмокнопки исполнение нерж.сталь + насос 1,5 кВт/230В + пускатель насоса)
Арт. 8696750	Фланцевый комплект гидромассажной стенки Standard на 4 форсунки под лайнер
Арт. 8696250	Комплект закладных гидромассажной стенки Standard на 6 форсунок (6 проходов под гидромассажные форсунки + проход под заборное устройство + закладная пневмокнопки), глубина закладных 240 мм
Арт. 8697220	Окончательный комплект гидромассажной стенки Standard на 6 форсунок под бетон (лицевые панели форсунок, заборного устройства, пневмокнопки исполнение нерж.сталь + насос 1,5 кВт/230В + пускатель насоса)
Арт. 8696850	Фланцевый комплект гидромассажной стенки Standard на 6 форсунок под лайнер
Арт. 8669850	Закладной элемент гидромассажной форсунки Standard для бетонных и пленочных бассейнов, вода 1″, воздух 0,5″, глубина 240 мм

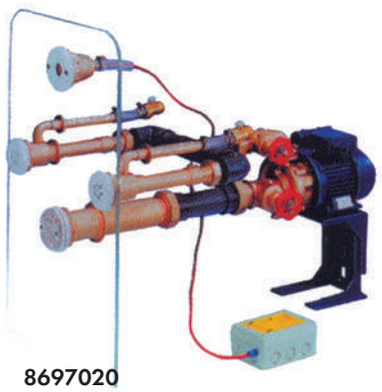
8697020

8696050

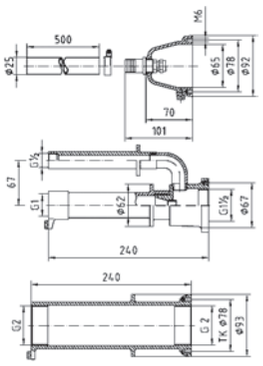

8696150

8669950

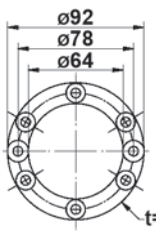

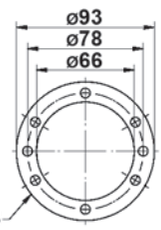

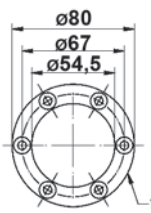

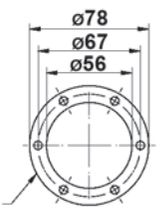

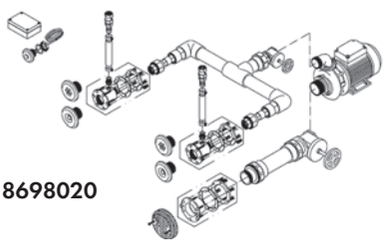
8698020

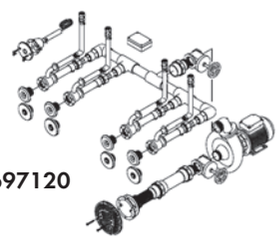
8697120

8669850

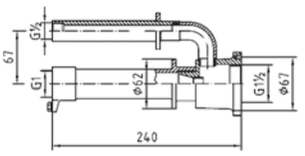

Арт. 8669220	Гидромассажная форсунка Standard с регулируемым шариком 18 мм, бронза + нерж.сталь
Арт. 8669420	Гидромассажная форсунка Standard Multi-Jet (8 отверстий ∅ 7 мм), бронза + нерж.сталь

8669220

8669420

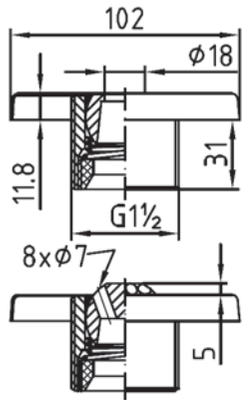

Арт. 8660050	Комплект закладных донного гидромассажа Combi Whirl (проход заборного устройства, резьба 2″ + проход гидромассажной донной форсунки, вода 63 мм, воздух 20 мм)
Арт. 8670020	Окончательный комплект донного гидромассажа Combi Whirl (лицевые панели гидромассажной форсунки и заборного устройства исполнение нерж.сталь + насос 2,2 кВт/400В) *не комплектуется пневмокнопкой и пускателем насоса*
Арт. 8680050	Комплект закладных гидромассажной стенки Combi Whirl 1-форсуночной (1 проход заборного устройства, резьба 2″ + 1 проход гидромассажной форсунки, вода 2″, воздух 0,5″)
Арт. 8690020	Окончательный комплект гидромассажной стенки Combi Whirl 1-форсуночной (лицевые панели гидромассажной форсунки и заборного устройства исполнение нерж.сталь + насос 2,2 кВт/400В) *не комплектуется пневмокнопкой и пускателем насоса*
Арт. 8600050	Комплект закладных гидромассажной стенки Combi Whirl 2-форсуночной (1 проход заборного устройства, резьба 2″ + 2 прохода гидромассажной форсунки, вода 2″, воздух 0,5″)
Арт. 8610020	Окончательный комплект гидромассажной стенки Combi Whirl 2-форсуночной (лицевые панели гидромассажных форсунок и заборного устройства исполнение нерж.сталь + насос 2,6 кВт/400В) *не комплектуется пневмокнопкой и пускателем насоса*
Арт. 8640050	Комплект закладных гидромассажной стенки Combi Whirl 3-форсуночной (2 прохода заборного устройства, резьба 2″ + 3 прохода гидромассажной форсунки, вода 2″, воздух 0,5″)
Арт. 8650020	Окончательный комплект гидромассажной стенки Combi Whirl 3-форсуночной (лицевые панели гидромассажных форсунок и заборных устройств исполнение нерж.сталь + насос 3,0 кВт/400В) *не комплектуется пневмокнопкой и пускателем насоса*
Арт. 8620050	Комплект закладных гидромассажной стенки Combi Whirl 4-форсуночной (2 прохода заборного устройства, резьба 2″ + 4 прохода гидромассажной форсунки, вода 2″, воздух 0,5″)
Арт. 8630020	Окончательный комплект гидромассажной стенки Combi Whirl 4-форсуночной (лицевые панели гидромассажных форсунок и заборных устройств исполнение нерж.сталь + насос 4,0 кВт/400В) *не комплектуется пневмокнопкой и пускателем насоса*
Арт. 8631020	Окончательный комплект гидромассажной стенки Combi Whirl 4-форсуночной (лицевые панели гидромассажных форсунок и заборных устройств исполнение нерж.сталь + насос 5,5 кВт/400В) *не комплектуется пневмокнопкой и пускателем насоса*
Арт. 8662250	Закладной элемент гидромассажной форсунки Combi Whirl для бетонных и пленочных бассейнов, вода 2″, воздух 0,5″, глубина 240 мм
Арт. 8663450	Закладной элемент гидромассажной донной форсунки Combi Whirl для бетонных и пленочных бассейнов, вода 63 мм, воздух 20 мм, глубина 191 мм
Арт. 8661050	Закладной элемент заборного устройства Combi Whirl для бетонных и пленочных бассейнов, резьба 2″, глубина 240 мм
Арт. 8641050	Закладной элемент заборного устройства Combi Whirl для бетонных и пленочных бассейнов, резьба 2,5″, глубина 240 мм
Арт. 8674250	Фланцевый комплект для всех закладных Combi Whirl
Арт. 8673820	Гидромассажная форсунка Combi Whirl, наружный диаметр 161,6 мм
Арт. 8671520	Лицевая панель заборного устройства Combi Whirl, наружный диаметр 200 мм

8660050

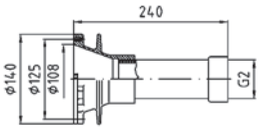

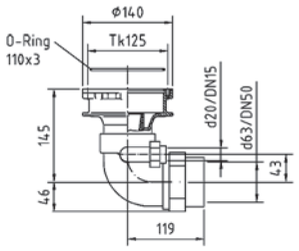

8662250

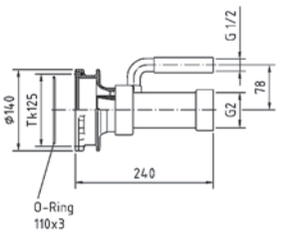

8680050

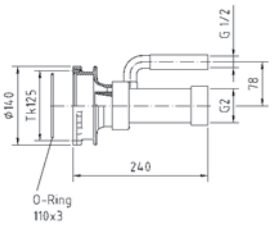

8663450

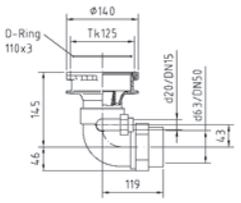

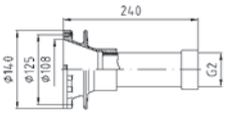

8661050

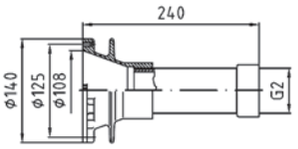

8600050

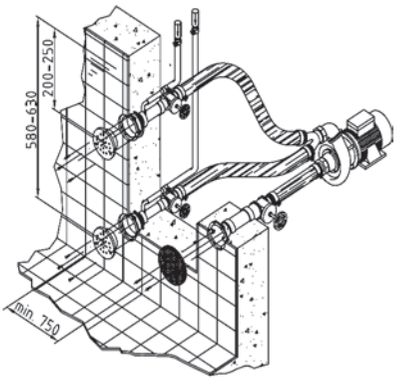

8641050

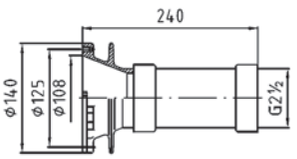

8640050

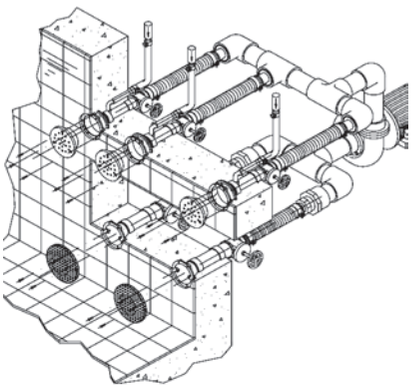

8674250

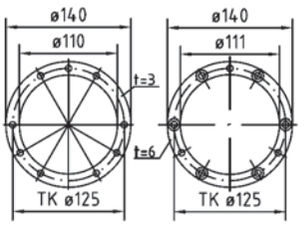

8673820

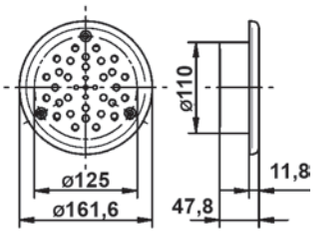

8620050

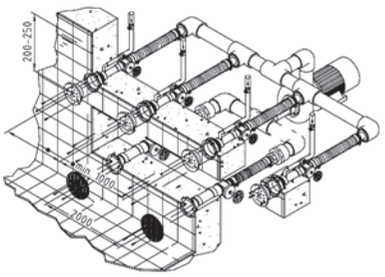

8671520

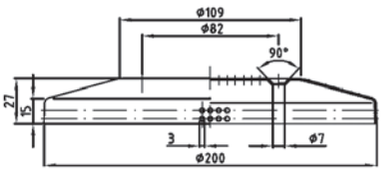

Арт. 7010120	Пневмокнопка Fitstar под бетон в комплекте
Арт. 7010220	Пневмокнопка Fitstar под лайнер в комплекте
Арт. 8710050	Закладной элемент пневмокнопки Fitstar со шлангом
Арт. 8712020	Лицевая панель пневмокнопки Fitstar, нерж.сталь
Арт. 8712550	Фланцевый комплект пневмокнопки / сенсорного включателя Fitstar
Арт. 8701050	Закладной элемент платы управления аттракционом Fitstar (на одну пневмокнопку и два воздухорегулятора)
Арт. 8702020	Лицевая панель управления аттракционом Fitstar на одну пневмокнопку и два воздухорегулятора
Арт. 8710650	Закладной элемент сенсорного включателя Fitstar с гофорошлангом 500 мм
Арт. 8715220	Лицевая панель сенсорного включателя Fitstar
Арт. 7322050	Пускатель насоса от пневмокнопки Fitstar 2,2 кВт/400В
Арт. 7322060	Пускатель насоса от пневмокнопки Fitstar 2,6 кВт/400В
Арт. 7335050	Пускатель насоса от пневмокнопки Fitstar 4,0 кВт/400В с устройством плавного пуска
Арт. 7335550	Пускатель насоса от пневмокнопки Fitstar 5,5 кВт/400В с устройством плавного пуска
Арт. 7336540	Пускатель насоса от сенсорного включателя Fitstar 2,2 кВт/400В 4-6А
Арт. 7336550	Пускатель насоса от сенсорного включателя Fitstar 2,6 кВт/400В 6-9А
Арт. 7336350	Пускатель насоса от сенсорного включателя Fitstar 4,0 кВт/400В
Арт. 7336450	Пускатель насоса от сенсорного включателя Fitstar 5,5 кВт/400В

7010120

7010220

8712020

8710050

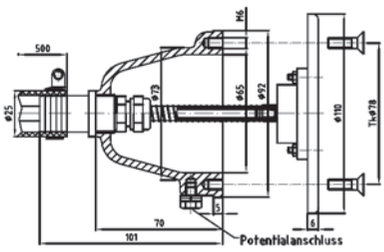

8710050

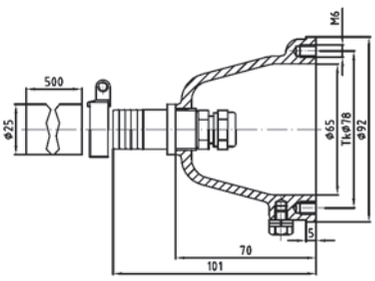

8701050

8715220

8712550

8702020

8701050

7335550

7336550

8710650

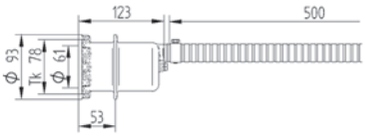

Арт. 8500050	Комплект закладных донного гейзера Fitstar с боковым выходом (закладной элемент гейзера, резьба 2″ + закладной элемент пневмокнопки со шлангом)
Арт. 8510050	Комплект закладных донного гейзера Fitstar с вертикальным выходом (закладной элемент гейзера, резьба 2″ + закладной элемент пневмокнопки со шлангом)
Арт. 8530020	Окончательный комплект донного гейзера Fitstar (лицевые панели плато и пневмокнопки исполнение нерж.сталь + блауэр 1,3 кВт + обратный клапан + пускатель блауэра)
Арт. 8503050	Комплект закладных донного гейзера Fitstar с подсветкой (50 Вт) с боковым выходом (закладной элемент гейзера, резьба 1,5″ + закладной элемент пневмокнопки со шлангом)
Арт. 8530220	Окончательный комплект донного гейзера Fitstar (лицевые панели плато и пневмокнопки исполнение нерж.сталь точечная подстветка (50Вт) + блауэр 1,1 кВт + обратный клапан + пускатель блауэра)
Арт. 8522050	Фланцевый комплект донного гейзера Fitstar (2 фланца: плато + пневмокнопка)

8500050

8510050

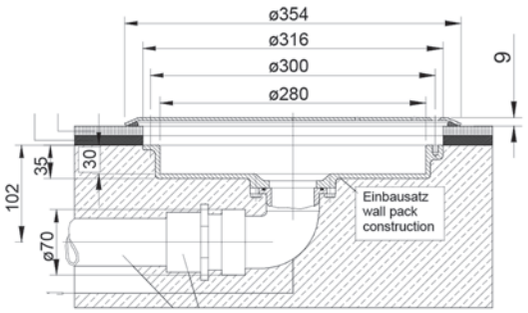

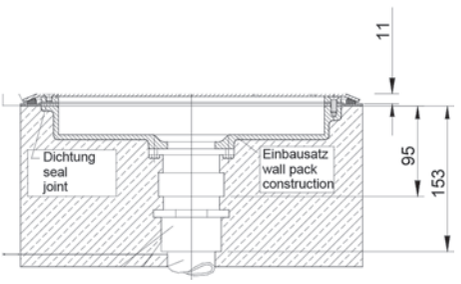

8503050

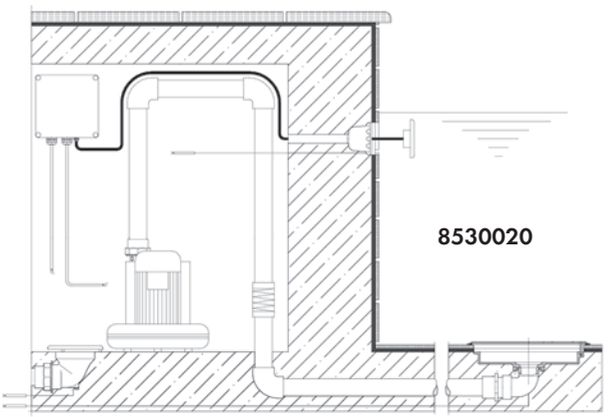

8530020

8522050

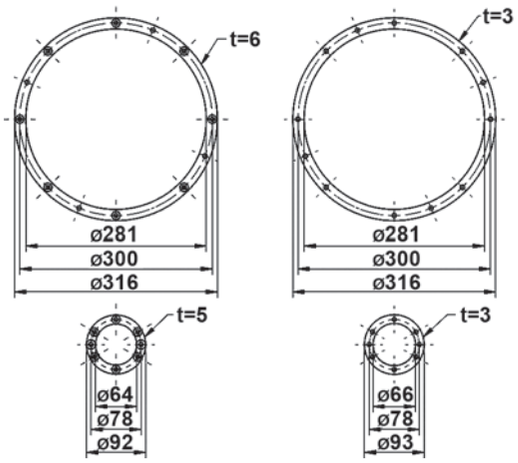

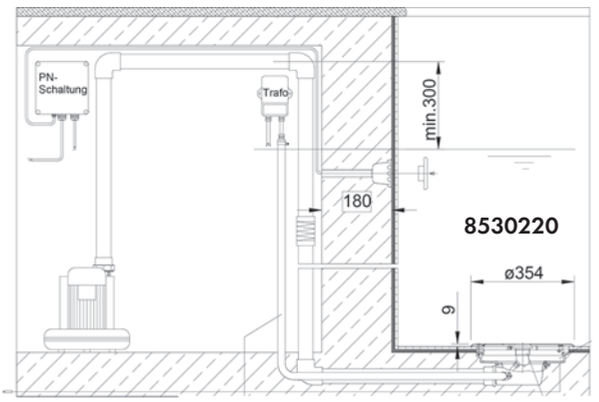

8530220

ВОДОПАДЫ

Доллар

Евро

Гриф

Кобра

Кобра удлиненная

Виктория

Афродита

Годзилла

Лотос

Вид	Высота, мм	Ширина сопла, мм
Водопад “Доллар”		
Декоративный	1000	270
Комбинированный	1000	270
Водопад “Евро”		
Полированный “304”	700	450
Полированный “316”	700	500
Декоративный	700	450
Комбинированный	700	450
Водопад “Гриф”		
Полированный “304”	710	510
Полированный “316”	710	510
Декоративный	710	510
Комбинированный	710	510
Водопад “Кобра”		
Полированный “304”	700	500
Полированный “316”	700	500
Декоративный	700	500
Комбинированный	700	500
Водопад “Кобра удлиненная”		
Полированный “304”	700	500
Полированный “316”	700	500
Декоративный	700	500
Комбинированный	700	500
Водопад “Виктория”		
Полированный “304”	615	500
Полированный “316”	615	500
Декоративный	615	500
Комбинированный	615	500
Водопад “Афродита”		
Полированный “304”	740	510
Полированный “316”	740	510
Декоративный	740	510
Комбинированный	740	510
Водопад “Годзилла”		
Полированный “304”	1230	800
Полированный “316”	1230	800
Декоративный	1230	800
Комбинированный	1230	800
Водопад “Лотос”		
Полированный “304”	650	400
Полированный “316”	650	400
Декоративный	650	400
Комбинированный	650	400

Луна

Дельфин

Ниагара

Гусак

Водяная пушка

Стеновой внутренний

Стеновой наружный

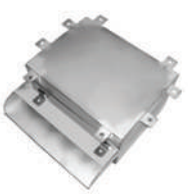

Потолочный

Вид	Высота, мм	Ширина сопла, мм
Водопад “Луна”		
Полированный “304”	700	500
Полированный “316”	700	500
Декоративный	700	500
Комбинированный	700	500
Полированный “304”	700	600
Полированный “316”	700	600
Декоративный	700	600
Комбинированный	700	600
Водопад “Дельфин”		
Полированный “304”	650	330
Полированный “316”	650	330
Декоративный	650	330
Комбинированный	650	330
Водопад “Ниагара”		
Полированный “304”	800	330
Полированный “316”	800	330
Полированный “304”	1200	330
Полированный “316”	1200	330
Водопад “Гусак”		
Полированный	1250	300
Полированный	1500	300
Полированный	1250	500
Полированный	1500	500
Водопад “Водяная пушка”		
Полированный	1250	конусное
Полированный	1500	конусное
Полированный	1250	конусное
Полированный	1500	конусное
Дополнительное сопло		плоское или “колокол”
Водопад “Стеновой внутренний”		
Матовый	300	300
Матовый	300	500
Матовый	300	800
Водопад “Стеновой наружный”		
Полированный	300	300
Полированный	300	500
Полированный	300	800
Водопад “Потолочный”		
Полированный	250	300
Полированный	250	500
Полированный	250	800

Арт. AQA106-300	Водопад AQA 106 -300, высота 650 мм, ширина сопла 300 мм
Арт. AQA106-500	Водопад AQA 106 -500 , высота 700 мм, ширина сопла 500 мм
Арт. AQA106-700	Водопад AQA 106 -700 , высота 800 мм, ширина сопла 700 мм
Арт. AQA106-1000	Водопад AQA 106 -1000 , высота 1000 мм, ширина сопла 1000 мм
Арт. AQA106A-300	Водопад AQA 106 A-300 , высота 650 мм, ширина сопла 300 мм
Арт. AQA106A-500	Водопад AQA 106 A-500 , высота 700 мм, ширина сопла 500 мм
Арт. AQA106A-700	Водопад AQA 106 A-700 , высота 800 мм, ширина сопла 700 мм
Арт. AQA106A-1000	Водопад AQA 106 A-1000 , высота 1000 мм, ширина сопла 1000 мм
Арт. AQA109	Водопад AQA 109, высота 1000 мм, ширина сопла 63 мм, проекция 800 мм
Арт. AQA110	Водопад AQA 110, высота 1250 мм, ширина сопла 63 мм, проекция 600 мм
Арт. AQA-ECO	Водопад AQA ECO, высота 1200 мм, ширина сопла 43 мм, проекция 500 мм

AQA 106

AQA 109

AQA 110

AQA ECO

AQA 106 A

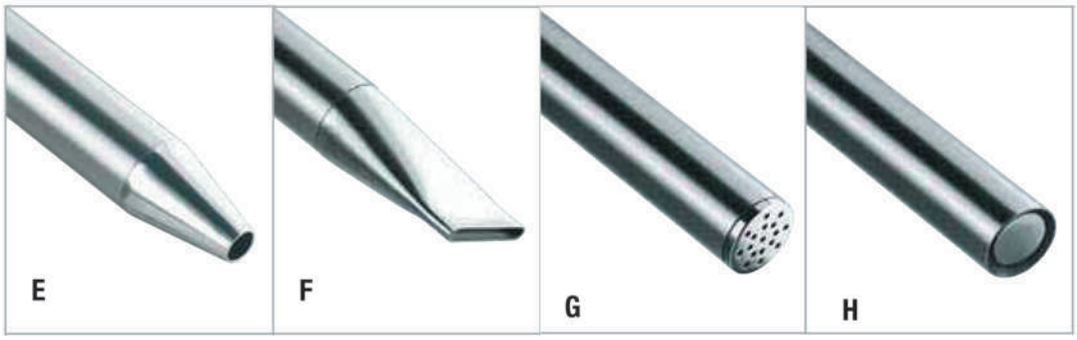

Арт. 525017	Водопад акриловый TROPIC, высота 700 мм, ширина 400 мм, с RGB подсветкой (включая контрфланец 990156)

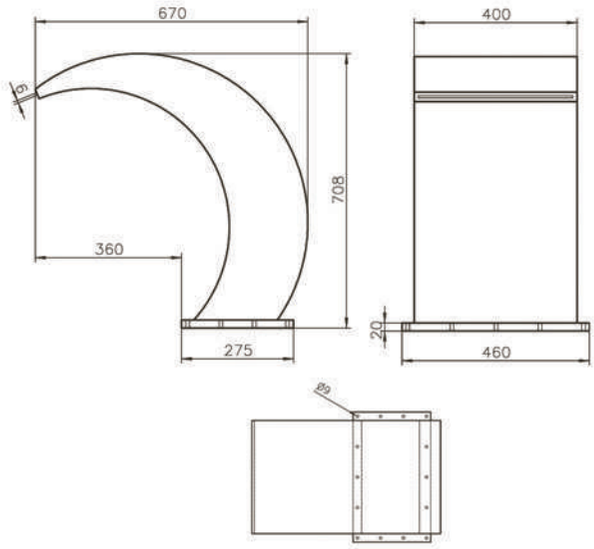

ДУШ

Арт. AQA-86-D3	Душ AQA 86-D3
Арт. AQA-86F-C3	Душ AQA 86F-C3

AQA 86-D3

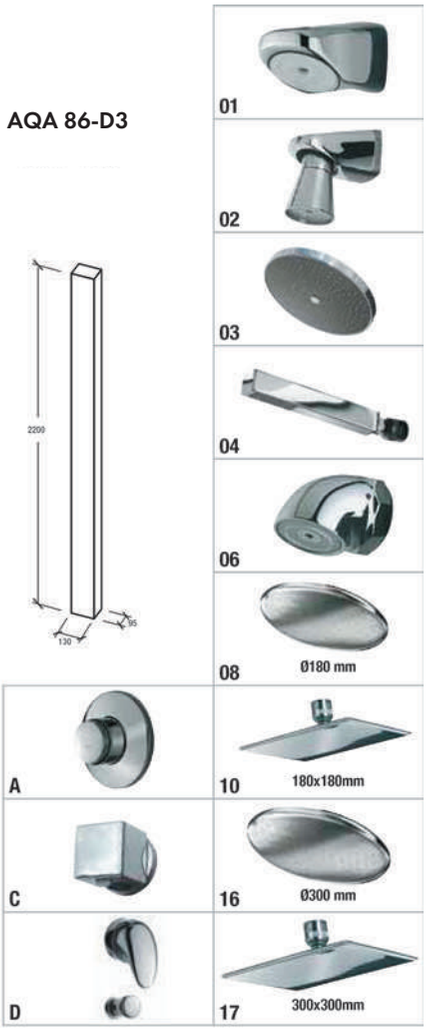

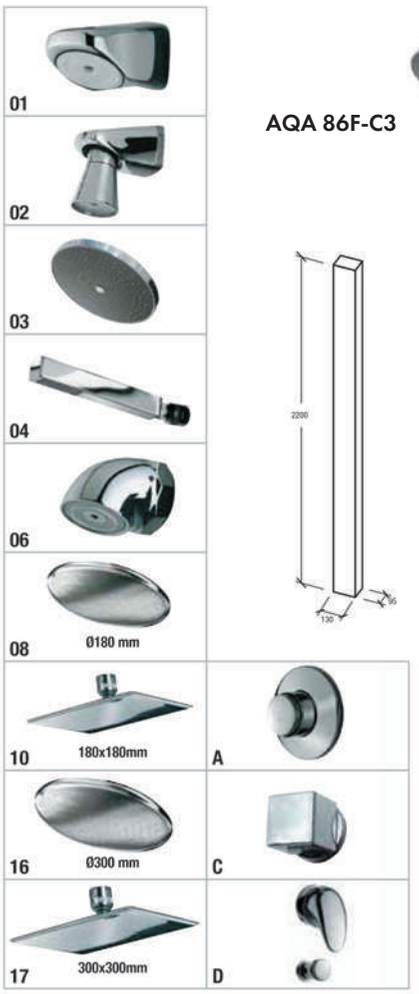

AQA 86F-C3

ГОРКИ

Арт. PSR-180	Горка с правым спуском
Арт. PSL-180	Горка с левым спуском
Арт. PSS-200	Горка прямая

- Материал изготовления: стекловолокно/полиэстер
- Ступени с противоскольжением
- Боковая поддержка при спуске
- Две форсунки для подачи воды при спуске
- Высокие поручни для дополнительной безопасности при подъеме на горку
- Материал поручней – алюминий, окрашенный эпоксидной краской в белый цвет
- Простая и быстрая установка
- Высота: 1,80 м боковые горки
- Высота: 2,00 м - прямая горка

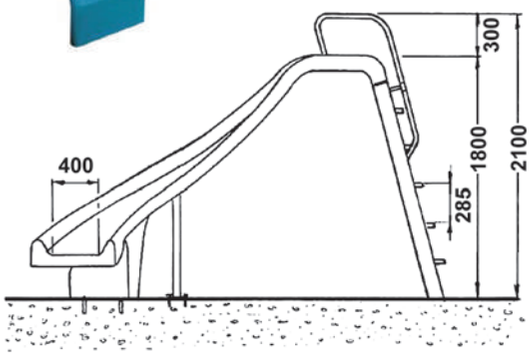

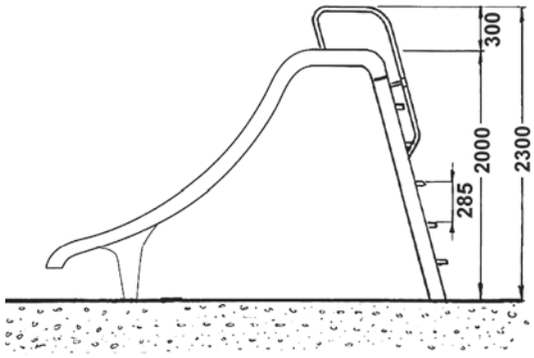

ПРЫЖКОВЫЕ ДОСКИ

Арт. 23199	Трамплин Dynamic, длина 2 м, ширина 0.6 м
Арт. 23200	Трамплин Dynamic, длина 2.30 м, ширина 0.6 м
Арт. 21392	Прыжковая доска Dynamic Springboard , длина 1.6 м
Арт. 00076	Прыжковая доска Delfino springboard , длина 1.6 м

21392

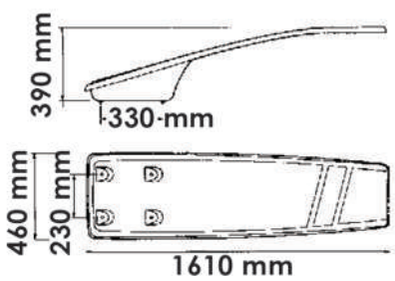

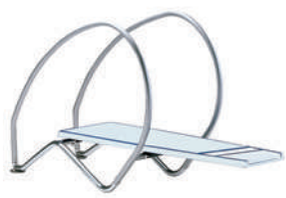

23199, 23200

00076

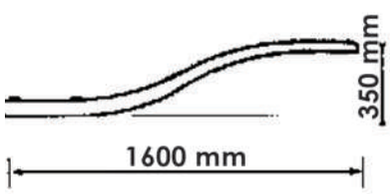

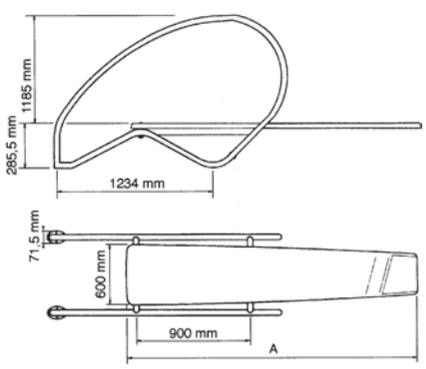

Арт. 9800R14	Прыжковая доска 1,4 м - высота 0,25 м
Арт. 9800R18	Прыжковая доска 1,8 м - высота 0,25 м
Арт. TF160.B	Прыжковая доска KRIPSOL 1,6 м
Арт. DB-180	Прыжковая доска ACQUA SOURCE 1,8 м
Арт. DB-200	Прыжковая доска ACQUA SOURCE 2,0 м
Арт. DB-240	Прыжковая доска ACQUA SOURCE 2,4 м
Арт. SB-160	Прыжковая доска ACQUA SOURCE 1,4 м

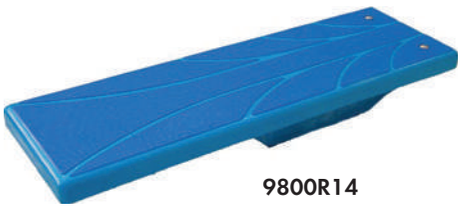

9800R14

9800R18

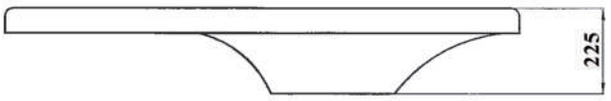

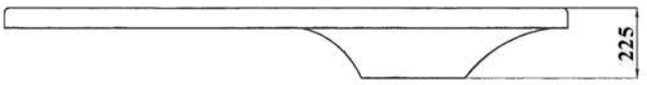

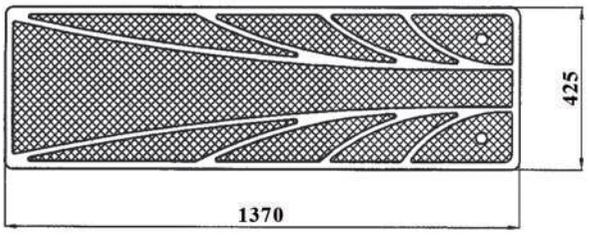

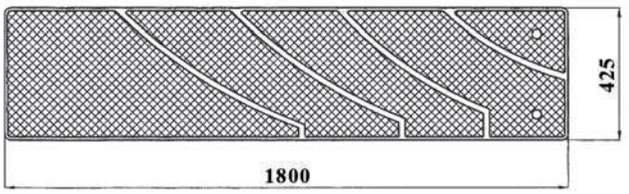

DB -180(200,240)

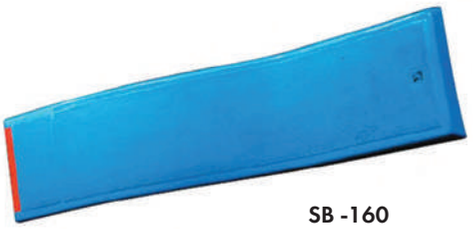

SB -160

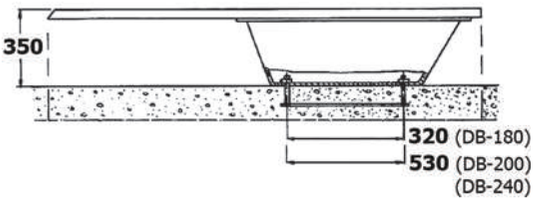

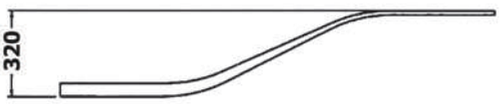

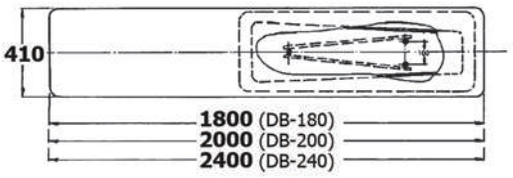

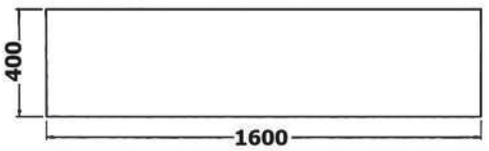

TF160

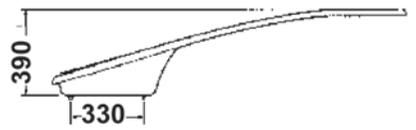

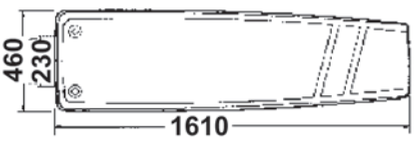

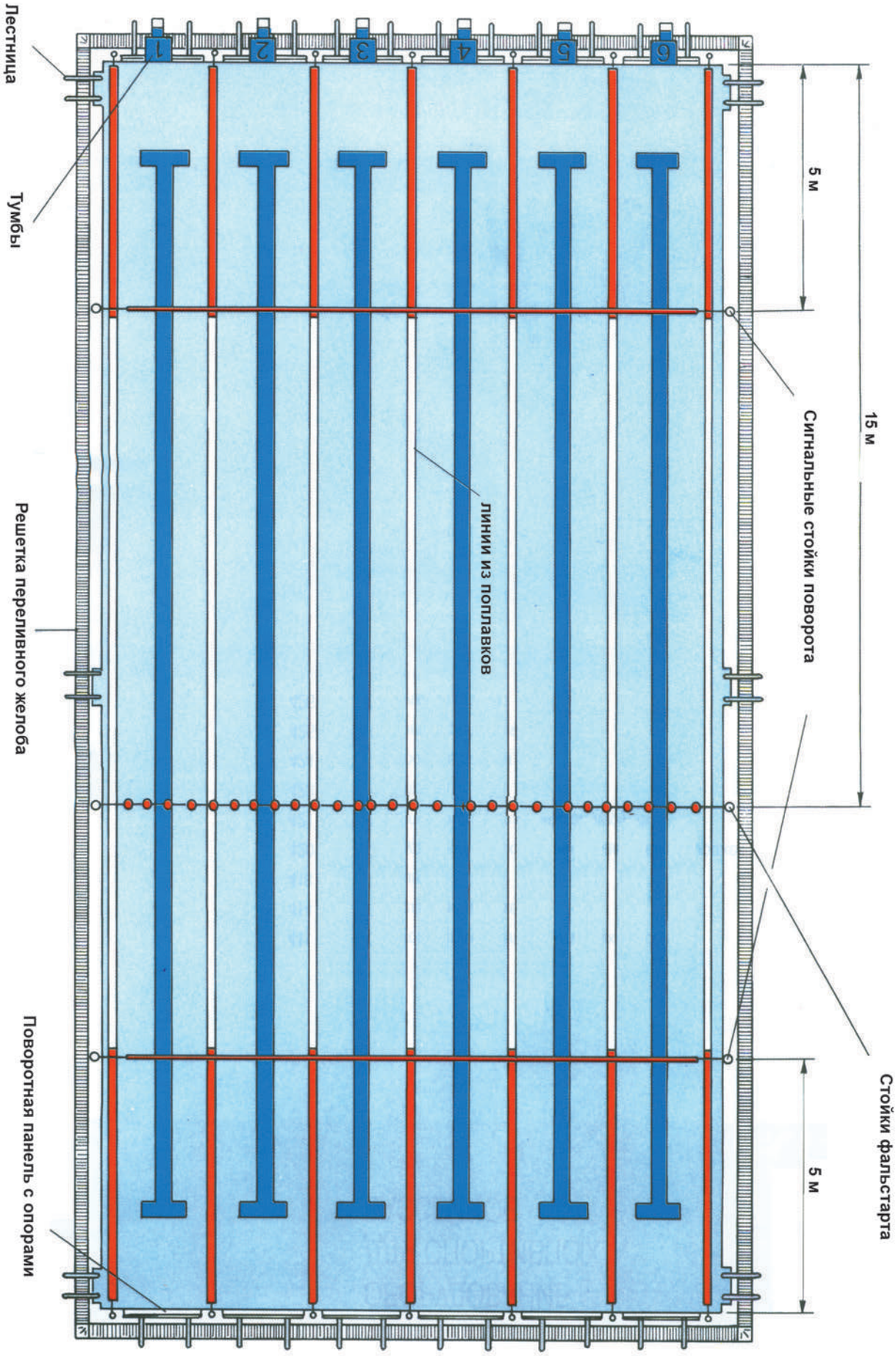
15 м
5 м
5 м
Сигнальные стойки поворота
Стойки фальстарта
линии из поплавков
Лестница
Тумбы
Решетка переливного желоба
Поворотная панель с опорами
1
2
3
4
5
6